การจัดการความรู้ (KM)	**One-Point Lesson**			
หัวเรื่อง	***การออกแบบ/สร้างเครื่องกัดลอกแบบ***	เลขที่เอกสาร	ID001/2555	
		วันที่รายงาน	7/02/2555	
ประเภท	❑ *ความรู้พื้นฐาน* ❑ ***การแก้ไขปรับปรุง*** ❑ ความยุ่งยาก/ปัญหาที่เกิดขึ้น	**หัวหน้ากลุ่มงาน**	**หัวหน้างาน**	**จัดทำโดย**
				ชาญ กบเผือก

<u>วัตถุประสงค์ในการปรับปรุง</u> ออกแบบและพัฒนาเครื่องมืออุปกรณ์สำหรับงานสร้างต้นแบบและผลิตสื่อการสอน

<u>ปรากฏการณ์ที่เกิดขึ้น</u> ในกระบวนการทำชิ้นส่วนต้นแบบหรือการผลิตสื่อการสอนนั้น มีความจำเป็นต้องทำการผลิตให้ได้คุณภาพตามกำหนดเวลา และที่สำคัญจะมีราคาที่ไม่สูงมาก โดยทั่วไปชิ้นส่วนแต่ละชิ้นจะขั้นตอนการทำงานหลายขั้นตอน เช่นการตัดด้วยเครื่องเลื่อย การกลึงขึ้นรูป การกัดด้วยเครื่องกัดให้ได้ตามแบบที่กำหนด ทำให้เกิดความล่าช้าในกระบวนการผลิต ซึ่งจะมีผลต่อการส่งมอบสื่อให้กับลูกค้า

<u>แนวทางการแก้ไข</u> แนวทางในการปรับปรุงกระบวนการผลิตก็คือ การลดขั้นตอนที่ยุ่งยากในการผลิตชิ้นส่วนซึ่งมีจำนวนไม่มากนักอีกทั้งยังสามารถสร้างขึ้นมาใช้เอง โดยใช้งบประมาณที่ค่อนข้างน้อย การใช้งานไม่มีความยุ่งยากซับซ้อน

ดังนั้นงานผลิตสื่อการสอน กลุ่มงานสื่อการสอน จึงได้เสนอที่จะทำการออกแบบและพัฒนาเครื่องกัดลอกแบบสำหรับงานสร้างต้นแบบและผลิตสื่อการสอนเพื่อใช้ช่วยสนับสนุนกระบวนการทำชิ้นส่วนต้นแบบและการผลิตสื่อการสอนการเรียนการสอนให้เกิดประสิทธิภาพมากยิ่งขึ้น

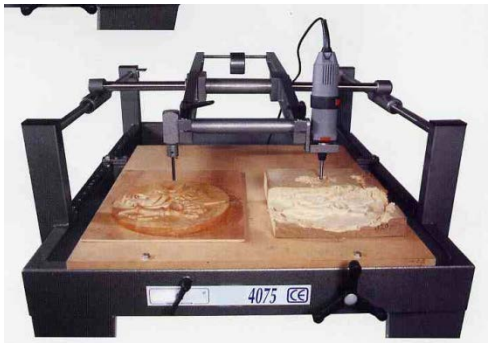

รูปตัวอย่างเครื่องกัดลอกแบบ

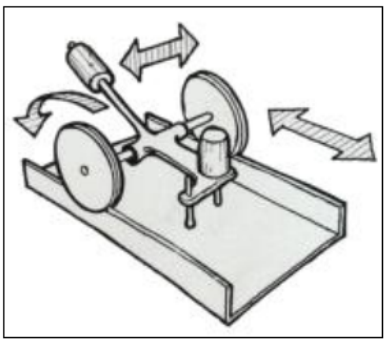

หลักการทำงาน

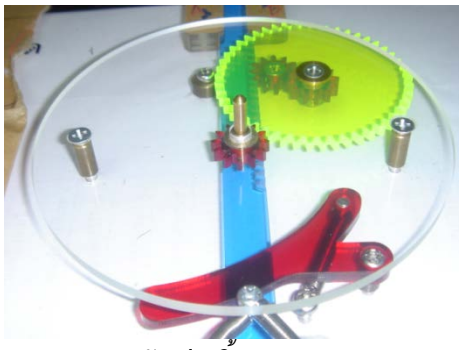

ตัวอย่างชิ้นงาน

<u>ผลลัพธ์ที่ได้</u> *1. ได้เครื่องกัดลอกแบบสำหรับงานผลิตสื่อ จำนวน 1 ชุด*

2. การทำชิ้นส่วนโมเดลพลาสติก มีความสะดวกมากขึ้น ลดความยุ่งยากในกระบวนการผลิต

	วันที่											
	ผู้ถ่ายทอด											
	ผู้รับการถ่ายทอด											